## ПЛАН на отм. 0,000

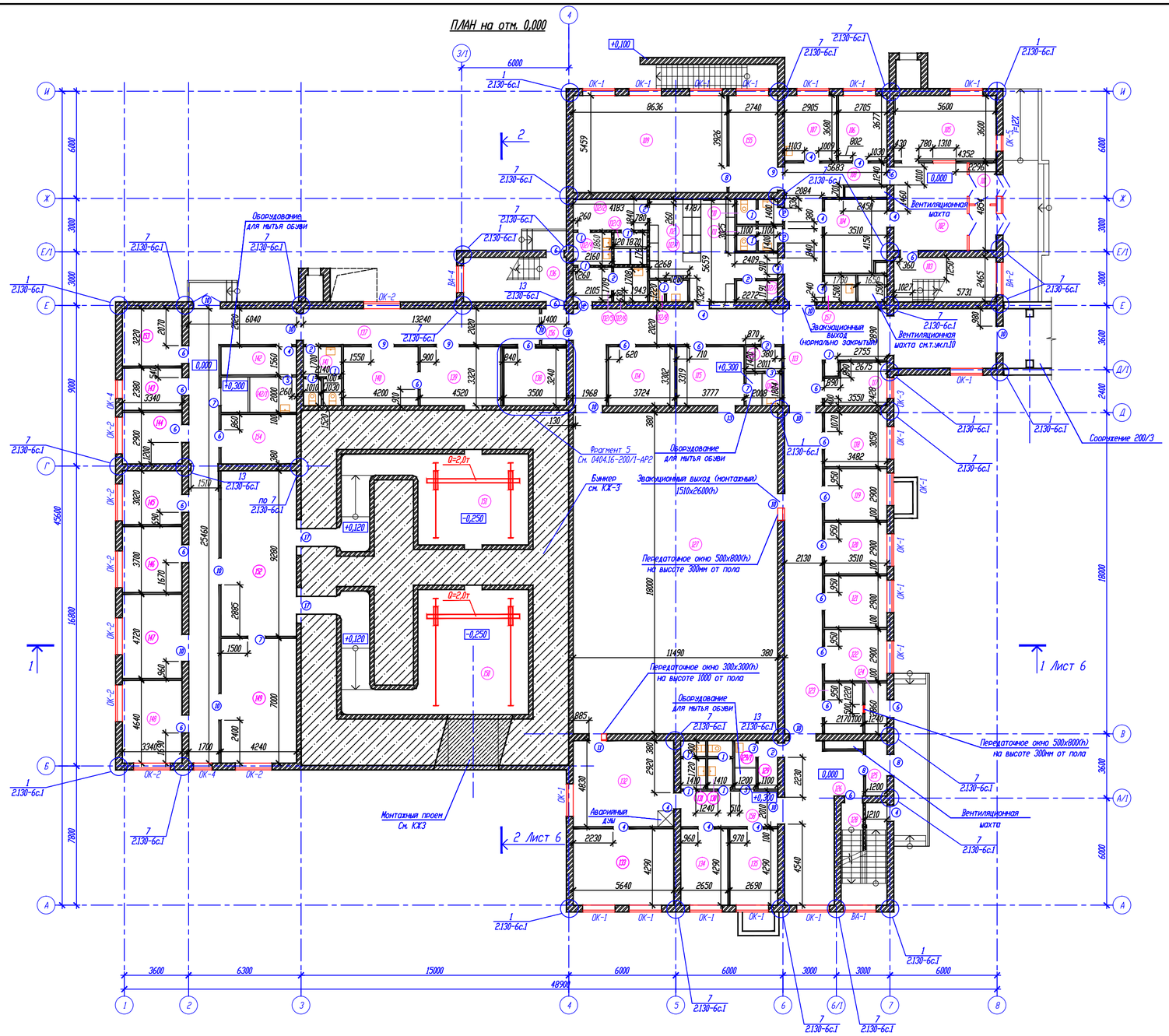


## ЭКСПЛИКАЦИЯ ПОМЕЩЕНИЙ

| Номер помещения | Наименование | Площадь, м2 | Кат. помещения |
|---|---|---|---|
| 101 | Тамбур входной | 6,9 | - |
| 102 | Вестибюль | 19,7 | - |
| 103 | Лестничная клетка | 14,9 | - |
| 104 | Гардероб уличной одежды | 20,1 | - |
| 105 | Пост охранника | 20,8 | Д |
| 106 | Комната отдыха охраны | 9,8 | Д |
| 107 | Комната приема пищи | 10,6 | - |
| 108 | Коридор | 38,6 | - |
| 109 | Зал для совещаний | 46,9 | - |
| 110 | Санузел (муж.) | 3,1 | - |
| 111 | Санузел (жен.) | 3,1 | - |
| 112 | Санпропускник типа III (мужской): | - | - |
| 112/1 | Гардероб домашней и специальной одежды | 27,8 | - |
| 112/2 | Раздевальная (обтирочная) | 7,15 | - |
| 112/3 | Душевая | 3,3 | - |
| 112/4 | Умывальная | 3,9 | - |
| 112/5 | Пункт РК | 4,21 | - |
| 112/6 | Помещение грязной спецодежды | 3,6 | - |
| 112/7 | Кладовая чистой спецодежды | 2,7 | В4 |
| 112/8 | Санузел | 2,5 | - |
| 113 | Коридор | 64,9 | - |
| 114 | Электрощитовая | 12,2 | Г |
| 115 | Санпропускник (КЧП) | 12,4 | - |
| 116 | Санылоз (гардероб дополнительной спецодежды) | 2,7 | - |
| 116/1 | Санылоз (раздевание дополнительной спецодежды, обмыв рук и обуви, дозконтроль) | 3,6 | - |
| 117 | Оператор инженерных систем | 8,3 | - |
| 118 | Помещение радиационого контроля | 10,6 | В4 |
| 119 | Кабинет | 9,7 | - |
| 120 | Местная АТС | 10,0 | Д |
| 121 | Кабинет | 10,2 | - |
| 122 | Кабинет лаборанта химического анализа | 10,1 | - |
| 123 | Комната временного хранения РФП | 6,4 | Д |
| 124 | Помещение передачи РФП | 3,5 | Д |
| 125 | Тамбур входной | 3,6 | - |
| 126 | Вестибюль | 30,1 | - |
| 127 | Комплекс чистых помещений (см.т.ук.п.9) | 206,2 | - |
| 128 | Лестничная клетка | 15,3 | - |
| 129 | Санылоз (гардероб дополнительной спецодежды) | 2,8 | - |
| 129/1 | Санылоз (раздевание дополнительной спецодежды, обмыв рук и обуви, дозконтроль) | 3,2 | - |
| 130 | Санузел (жен.) | 3,7 | - |
| 131 | Санузел (муж.) | 3,7 | - |
| 132 | Участок хроматографии | 27,0 | В4 |
| 133 | Участок мокрой химии | 24,0 | В4 |
| 134 | Участок бактериального анализа | 11,3 | В4 |
| 135 | Участок подготовки хим.посуды | 11,3 | В4 |
| 136 | Лестничная клетка | 14,2 | - |
| 137 | Коридор | 79,2 | - |
| 138 | Хранилище твердых отходов | 11,3 | В4 |
| 139 | Рабочее помещение (измерительная) | 14,9 | В4 |
| 140 | Рабочее помещение (измерительная) | 13,8 | В4 |
| 141 | Санузел | 6,9 | - |
| 142 | Санылоз (гардероб дополнительной спецодежды) | 6,5 | - |
| 142/1 | Санылоз (раздевание дополнительной спецодежды, обмыв рук и обуви, дозконтроль) | 8,4 | - |
| 143 | Помещение хранения баллонов | 7,9 | Д |

## ЭКСПЛИКАЦИЯ ПОМЕЩЕНИЙ

| Номер помещения | Наименование | Площадь, м2 | Кат. помещения |
|---|---|---|---|
| 144 | Кабинет лаборанта циклотронного участка | 9,7 | - |
| 145 | Кабинет инженера по системам эксплуатации циклотрона и инженера-механика | 10,0 | - |
| 146 | Кабинет начальника группы эксплуатации циклотрона | 12,4 | - |
| 147 | Пультовая циклотрона | 15,8 | В4 |
| 148 | Кабинет инженера-радиофизика | 15,5 | - |
| 149 | Помещение систем питания | 28,4 | В3 |
| 150 | Бункер циклотрона | 60,4 | В3 |
| 151 | Бункер мишенной | 46,3 | В3 |
| 152 | Рабочее помещение циклотрона | 40,4 | В4 |
| 153 | Электрощитовая | 10,7 | Г |
| 154 | Помещение подготовки мишеней | 11,6 | - |
| 155 | Холл | 14,7 | - |
| 156 | Тамбур | 2,85 | - |
| 157 | Помещение хранения уборочного инвентаря | 2,85 | - |
| 158 | Коридор | 10,9 | - |

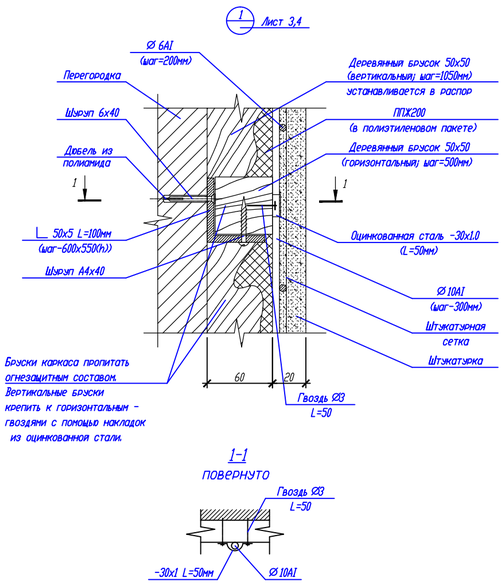


1. Общие текстовые указания и условные обозначения см. Лист 5.
2. Ведомость и спецификацию перемычек, спецификацию элементов планов см. Лист5.
3. Ведомость проемов, таблицу ниш, штраб и отверстия см. Лист 5.
4. Спецификацию элементов заполнения оконных проемов см. Лист 9.

| Изм. | Кол.уч. | Лист | N°док. | Подпись | Дата |
|---|---|---|---|---|---|
| Разраб. | | Супурин | | | |
| Проверил | | Сердечная | | | |
| Нконтр. | | Сердечная | | | |
| Глав.спец. | | Мисюрев | | | |
| Начотд. | | Сердечная | | | |
| ГИП | | Гришин | | | |

0404.16-200/1-АР1

РФЯЦ-ВНИИТФ. Промплощадка 16. Центр ПЭТ

Производство РФП
Здание 200/1

План на отм. 0,000

| Стадия | Лист | Листов |
|---|---|---|
| Р | 2 | |

ОАО "Новосибирский "ВНИИПИЭТ"

Инв.N°подл. | Подп. и дата | Взам.инв.N° | Согласовано
Отд. 084 Комаров | Отд. 011 Колокольцев | Отд. 011 Кузнецова | Отд. 005 Тимофеев | Отд. 004 Глазков | Отд. 012 Мишина | Отд. 005 Третьякова